Coupe C-C

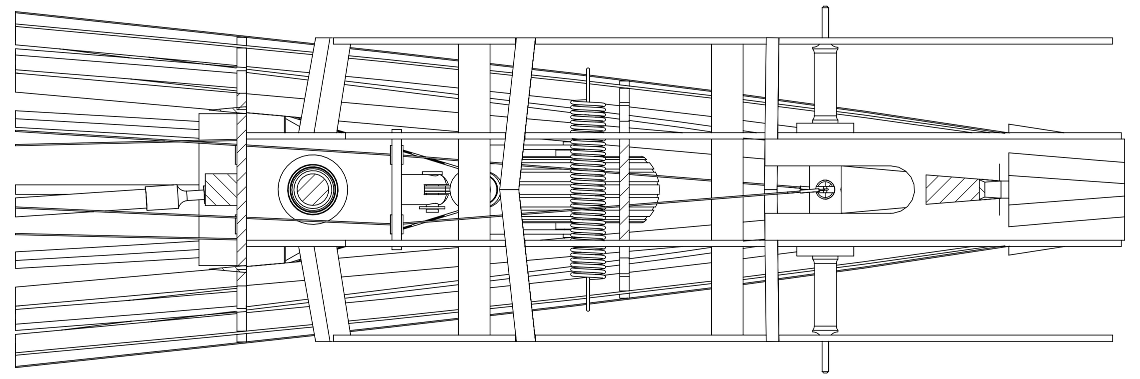

Coupe D-D

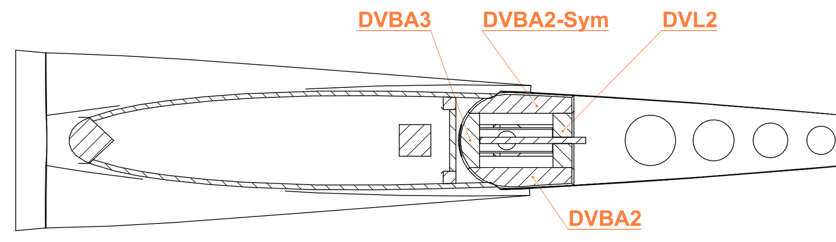

E-E (1 : 1)

Corsair F4U - Coupe longitudinale fuselage			
Date: 15/03/2013	Dess: GOSSET Laurent		Ech: 1/1
	Numéro	Indice	Planche
A0++	F4U-011-E	-	1/1